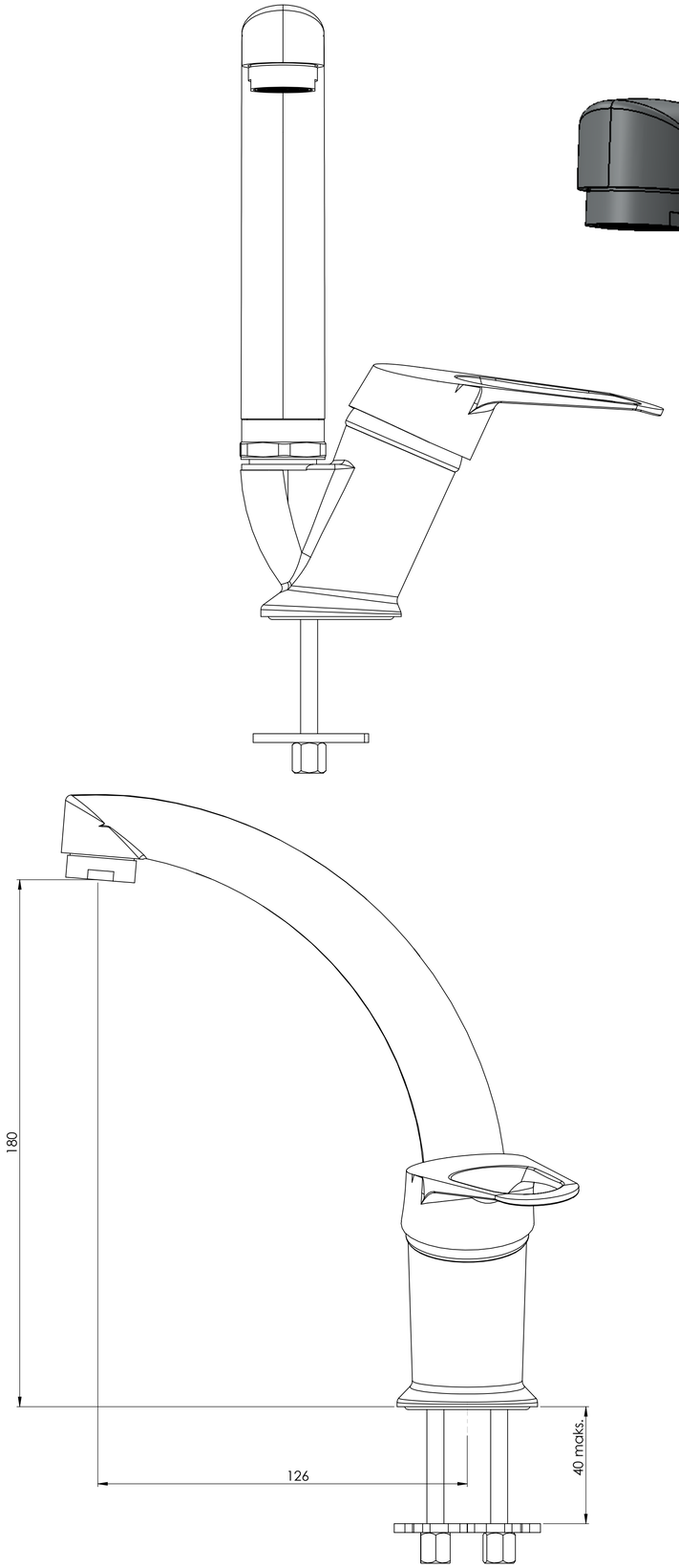

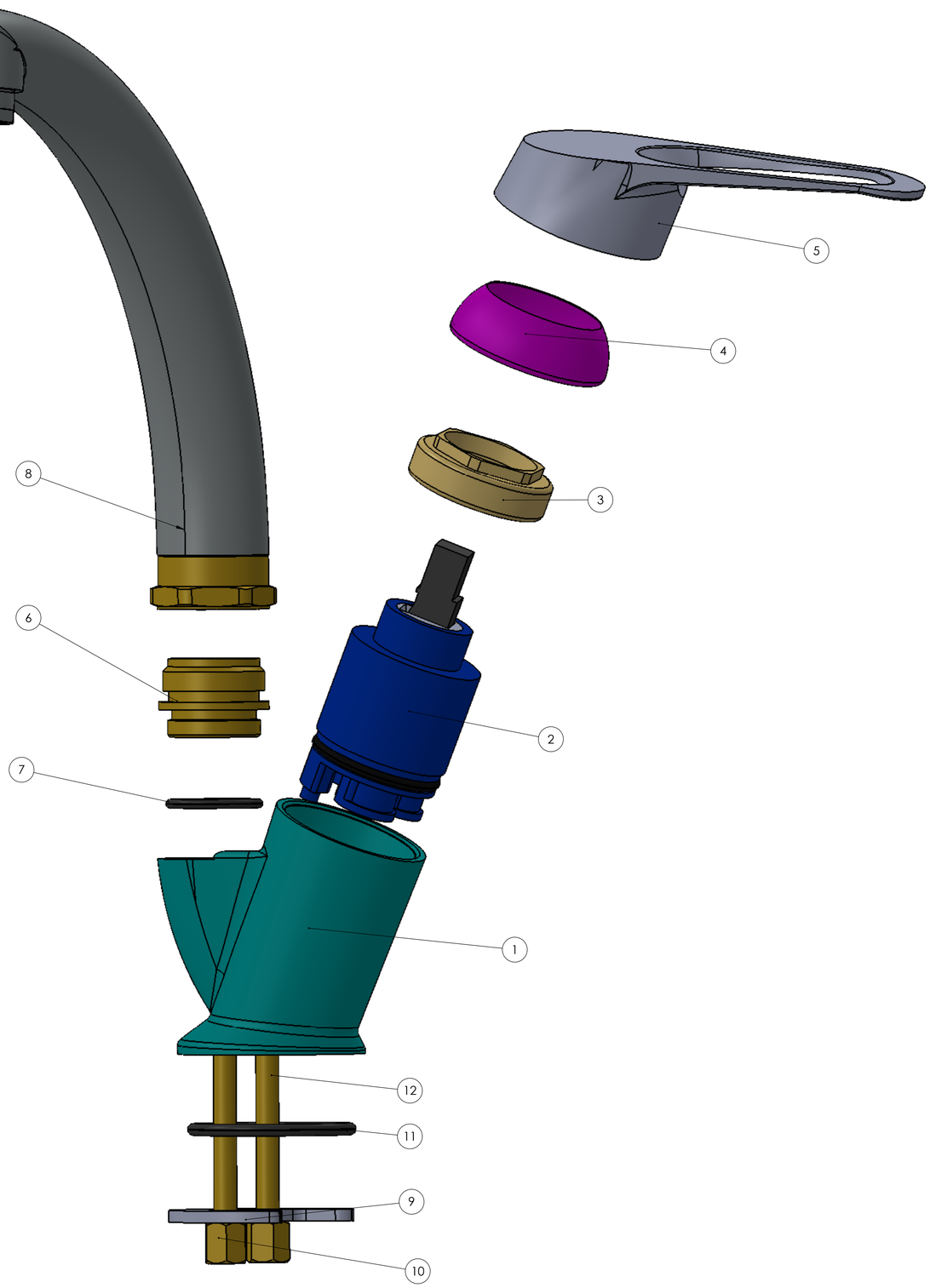

ÖĞE NO.	TANIM	PARÇA NUMARASI	MİKTAR
1	PLUS MİX KUĞU BATARYA GÖVDE		1
2	35 LİK AYAKLI KARTUŞ		1
3	35´LİK KARTUŞ SOMUN		1
4	35´LİK KARTUŞ HUNİ		1
5	PLUS KOL		1
6	MİX 24 x 1.0 NİPEL		1
7	20x2,2 ORİNG CONTA		1
8	PLUS-FLU KUĞU KISA BORU		1
9	ÇİFTLİ AY		1
10	M6 SAPLAMA SOMUNU PRİNÇ		2
11	37 x 3 ORİNG CONTA		1
12	M6 SAPLAMA		2

	İSİM	İMZA	TARİH
ÇİZEN	Fatih Şahin		04.03.2013
DENET.			
ONAY.			
ÜRET.			
KALİTE			

REVİZYON

BAŞLIK:
50152 PLUS KUĞU LAVABO BATARYASI

REŞİM NO.
50152

A1

Ölçek: 1:1 | Sayfa : 1